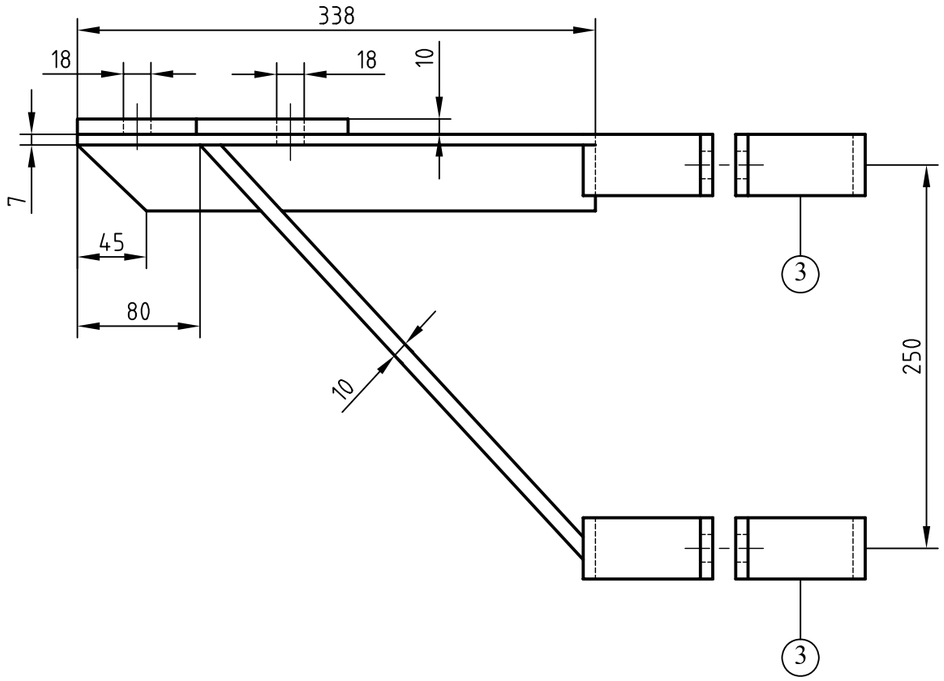

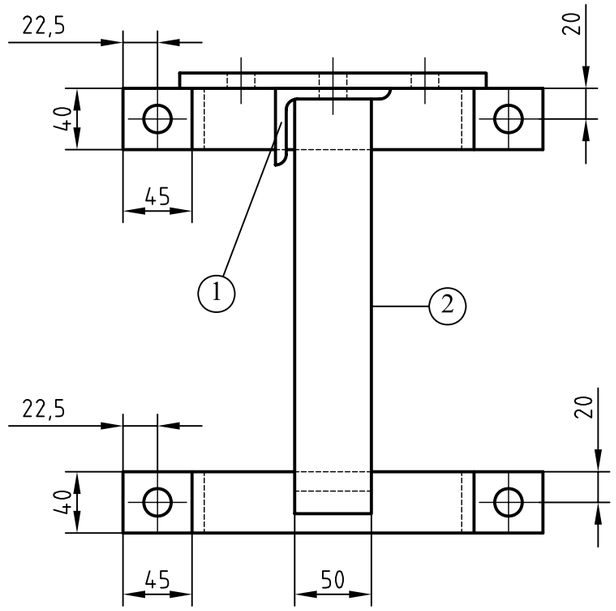

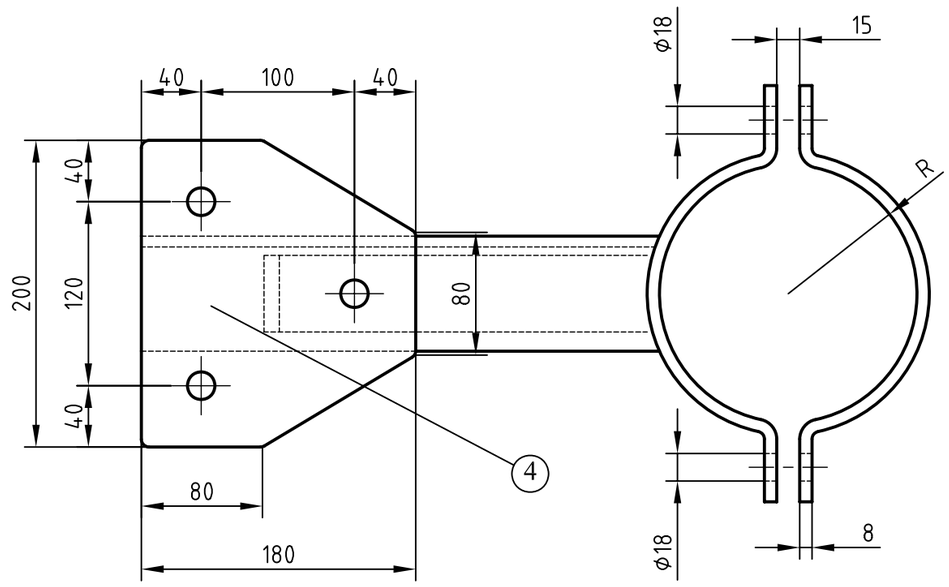

1. L - stål 75 x 50 x 7 mm
2. Plattjärn 10 x 50 x 410 mm
3. Plattjärn 8 x 40
4. Plattjärn 10 x 180 x 200 mm

Radien anpassas efter mastens diameter
Stålkvalité SS 1312
Efter detaljernas färdigställande och ihopsvetsning skall materialet galvas

Rev litt	Antal rev	Rev datum	Rev omfattning	Verkens rev datum	Rev godkänd
A	1	02-04-12	Ersätter GS-ritning 15016		

Göteborgs Spårvägar
Affärsområde Banteknik
Projekteringssektionen
Rantorget 4
Box 424, 401 26 Göteborg
Telefon 031-732 10 00
Telefax 031-15 96 93

UPPRÄTTAD FÖR Göteborgs Stad Trafikkontoret

Standardritning

Mastring för frånskiljare

Enkel

HANDLÄGGARE	VERIFIERAD	HAFT DEL
C. Andersson	BC	

DWG-FIL	RITAD/KONSTR	NR
20757	CA	

GODKÄND GÖTEBORG	SKALA	OBJEKTSNR	RITNINGSNR	REV
75-08-06	1:4		20757	A